今年上市公司股东减持92亿股 同比增1.5倍

今年第一大股东减持比重

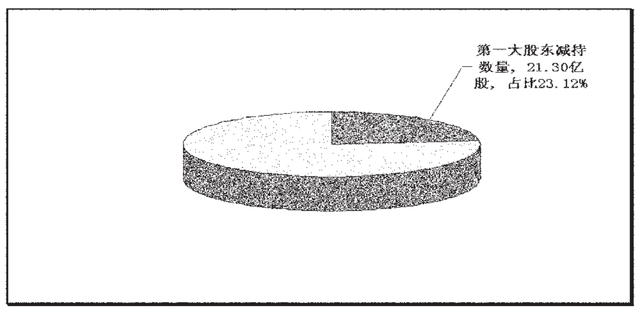

今年股东减持总股数分布

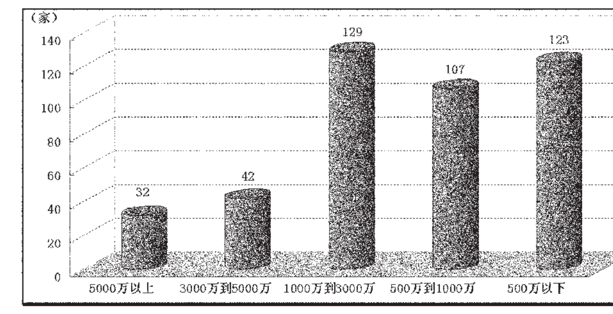

今年各市场减持股数

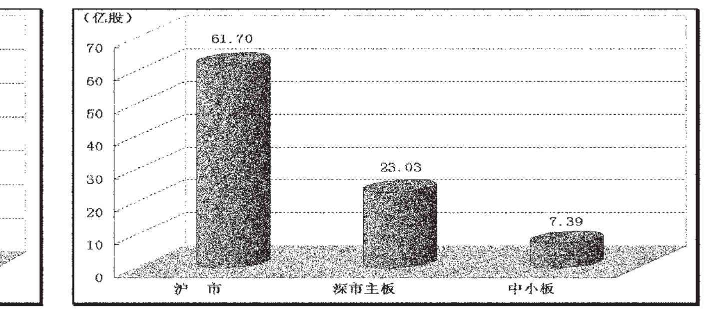

2009,不仅是上市公司限售股解禁洪峰年,也是股东减持高峰年。据统计,截至目前,股东减持总计92.13亿股,相当于去年减持量的2.5倍,其中,第一大股东减持21.3亿股,占比23.12%。虽然今年减持量创新高,但与6660亿股的解禁量相比,仅为1.38%。

433家今年涉及减持的公司中,19家减持次数超过10次,而仅遭遇一次减持的公司共132家,占比为30%。今年累计减持股数显示,14家公司减持股数超过1亿,123家公司减持股数不足500万。从累计减持股数占年初A股总股数来看,比例超过10%的公司共54家,另有38公司减持数低于总股本的1%。 (李千)

行情 今年上市公司股东二级市场减持超过800万股以上记录

代码	简称	股东名称	减持股数(万股)	减持股数 占总股本比例(%)	减持后持股数(万股)	减持后持股比例(%)	股权变动截止日
000012	南玻A	新通产实业开发(深圳)有限公司	1 054.71	0.85	6 548.89	5.29	2009.02.11
000012	南玻A	新通产实业开发(深圳)有限公司	815.56	0.66	5 733.32	4.63	2009.03.30
000012	南玻A	中国北方工业公司	1 284.17	1.04	5 419.86	4.38	2009.05.07
000029	深深房A	深圳市投资控股有限公司	1 018.37	1.01	65 255.01	64.50	2009.05.14
000068	赛格三星	深圳赛格股份有限公司	846.28	0.94	20 134.50	22.45	2009.05.18
000100	TCL集团	公司工会工作委员会	1 244.45	0.74	5 694.98	1.94	2009.04.24
000100	TCL集团	公司工会工作委员会	976.25	0.33	4 718.74	1.61	2009.08.04
000157	中联重科	佳卓集团有限公司	1 526.09	1.00	13 704.31	9.01	2009.07.09
000415	汇通集团	深圳市淳大投资有限公司	1 500.00	4.99	2 490.27	8.29	2009.07.06
000415	汇通集团	深圳市淳大投资有限公司	872.03	2.91	1 103.60	3.67	2009.08.28
000527	美的电器	深圳能源集团股份有限公司	826.10	0.44	–	–	2009.06.29
000540	中天城投	中国康力克进出口有限公司	2 360.00	4.13	2 440.00	4.27	2009.10.23
000557	ST银广夏	中联实业股份有限公司	1 021.55	1.49	1 289.77	1.88	2009.10.14
000572	海马股份	海马投资集团有限公司	1 105.40	1.06	13 559.17	12.96	2009.06.04
000572	海马股份	海马投资集团有限公司	1 198.70	1.15	11 284.72	10.79	2009.09.24
000572	海马股份	海马投资集团有限公司	818.09	0.78	10 466.63	10.01	2009.11.16
000600	建投能源	中国人寿资产管理有限公司	1 646.08	1.80	3 803.80	4.16	2009.05.05
000601	韶能股份	深圳能源集团股份有限公司	4 521.75	4.89	3 832.73	4.14	2009.05.05
000607	华立药业	海南禹航实业投资有限公司	1 115.07	2.29	2 257.86	4.63	2009.03.09
000613	ST东海A	石亚君	1 186.48	3.26	646.23	1.77	2009.09.16
000651	格力电器	珠海格力集团有限公司	1 157.98	0.62	38 105.82	20.28	2009.11.27
000677	山东海龙	上海东银投资有限公司	950.63	1.10	6 006.00	6.95	2009.06.30
000687	保定天鹅	保定天鹅化纤集团有限公司	1 103.89	1.72	32 938.11	51.34	2009.03.18
000687	保定天鹅	保定天鹅化纤集团有限公司	1 034.53	1.61	31 903.58	49.73	2009.05.22
000690	宝新能源	广东宝丽华集团有限公司	1 014.57	0.90	37 575.05	33.33	2009.03.20
000690	宝新能源	广东宝丽华集团有限公司	1 014.57	0.90	36 560.48	32.43	2009.05.22
000725	京东方A	北京京东方投资发展有限公司	5 359.56	0.65	72 376.23	8.74	2009.06.11
000731	四川美丰	四川天晨投资控股集团有限公司	1 390.87	2.78	2 499.20	5.00	2009.09.24
000767	漳泽电力	山西国际电力集团有限公司	2 511.45	1.90	33 680.83	25.44	2009.09.08
000816	江淮动力	江苏江动集团有限公司	1 305.00	1.54	32 896.80	38.89	2009.03.27
000829	天音控股	江西国际信托股份有限公司	959.60	1.01	6 091.01	6.43	2009.12.02
000927	一汽夏利	天津汽车工业(集团)有限公司	1 651.53	1.04	49 110.31	30.79	2009.09.08
000927	一汽夏利	天津汽车工业(集团)有限公司	1 282.16	0.80	47 828.15	29.98	2009.11.06
000973	佛塑股份	佛山富硕宏信投资有限公司	1 000.00	1.63	6 404.52	10.46	2009.03.19
000973	佛塑股份	佛山富硕宏信投资有限公司	855.49	1.40	5 549.03	9.06	2009.11.16
000980	金马股份	雅戈尔投资有限公司	1 600.00	5.05	2 700.00	8.52	2009.07.15
002005	德豪润达	深圳市百利安投资发展有限公司	834.86	2.58	–	–	2009.03.27
002073	青岛软控	王健摄	1 424.70	5.00	1 448.50	5.08	2009.01.14
002106	莱宝高科	浙江天堂硅谷创业集团有限公司	1 045.26	3.17	2 605.14	7.90	2009.02.09
002129	中环股份	天津药业集团有限公司	1 549.67	4.97	9 900.58	20.51	2009.04.15
002155	辰州矿业	北京清源德丰创业投资有限公司	1 210.67	2.21	2 735.66	4.99	2009.01.21
002155	辰州矿业	中国－比利时股权投资基金	1 421.83	2.60	2 733.96	4.99	2009.04.21
002221	东华能源	江苏欣桥实业投资有限公司	1 090.00	4.91	2 230.00	10.05	2009.05.21
600030	中信证券	雅戈尔集团股份有限公司	6 987.46	1.04	14 737.10	2.24	2009.02.04
600030	中信证券	中国人寿股份	30 152.34	4.55	49 452.38	7.46	2009.03.11
600036	招商银行	广州海运(集团)有限公司	13 810.34	0.72	59 686.41	3.12	2009.10.14
600036	招商银行	上海海运(集团)公司	933.16	0.05	5 700.00	0.30	2009.10.14
600048	保利地产	广东华美国际投资集团有限公司	10 439.97	4.26	13 868.23	5.66	2009.03.18
600048	保利地产	张克强	1 821.75	0.74	5 379.34	2.19	2009.03.18
600048	保利地产	广东华美国际投资集团有限公司	2 088.63	0.66	15 940.06	5.00	2009.05.04
600048	保利地产	广东华美国际投资集团有限公司	3 677.19	1.04	12 262.87	3.48	2009.07.20
600048	保利地产	张克强	1 657.62	0.47	5 335.52	1.52	2009.07.20
600067	冠城大通	福建丰榕投资有限公司	1 968.00	3.21	14 017.74	22.87	2009.06.24
600090	啤酒花	邱继光	902.48	2.45	1 157.85	3.15	2009.10.23
600110	中科英华	张子燕	977.31	0.96	4 872.69	4.79	2009.07.17
600149	＊ST建通	江西洪都航空工业股份有限公司	1 090.00	2.86	2 130.00	5.60	2009.08.20
600163	福建南纸	南平市人民政府国有资产监督管理委员会	1 541.00	2.14	2 209.00	3.06	2009.03.27
600163	福建南纸	华泰资产管理有限公司	2 800.00	3.88	3 200.00	4.44	2009.04.02
600163	福建南纸	华泰资产管理有限公司	807.10	1.12	2 392.90	3.32	2009.04.03
600180	＊ST九发	烟台市牟平区投资公司	1 049.05	4.18	950.95	3.79	2009.11.20
600200	江苏吴中	苏州市吴中区协力商社	920.15	1.48	1 973.00	3.16	2009.06.04
600207	ST安彩	河南投资集团有限公司	860.00	1.95	16 350.84	37.16	2009.05.18
600210	紫江企业	珅氏达投资(香港)有限公司	1 944.37	1.35	7 868.14	5.48	2009.10.14
600210	紫江企业	珅氏达投资(香港)有限公司	1 422.37	0.99	6 445.78	4.49	2009.11.16
600212	江泉实业	临沂蒙飞商贸有限公司	1 909.38	3.70	–	–	2009.07.23
600221	海南航空	海南嘉信投资管理有限公司	3 452.66	0.98	10 191.33	2.25	2009.07.10
600222	太龙药业	河南开祥化工有限公司	835.00	2.63	995.05	3.14	2009.05.18
600246	万通地产	北京嘉华筑业实业有限公司	1 016.60	1.00	5 179.94	5.11	2009.06.26
600256	广汇股份	上海汇能投资管理有限公司	992.15	1.03	10 923.20	11.47	2009.07.14
600256	广汇股份	上海汇能投资管理有限公司	2 112.00	2.22	8 231.20	8.64	2009.08.24
600266	北京城建	北京城建集团有限责任公司	943.28	1.27	38 416.72	51.84	2009.06.19
600266	北京城建	北京城建集团有限责任公司	1 007.27	1.36	37 409.45	50.49	2009.09.15
600271	航天信息	中国航天科技集团公司一致行动人	4 864.55	5.27	9 429.29	10.21	2009.08.10
600288	大恒科技	北京中关村科学城建设股份有限公司	1 200.00	3.57	2 700.00	8.04	2009.03.10
600301	南化股份	王鸿珍	1 175.70	5.00	1 399.08	5.95	2009.11.03
600331	宏达股份	四川平原实业发展有限公司	981.22	0.95	6 850.00	6.64	2009.03.05
600418	江淮汽车	新加坡豪登投资有限公司	1 288.83	1.00	6 649.17	5.16	2009.09.09
600418	江淮汽车	新加坡豪登投资有限公司	1 199.91	0.94	5 449.27	4.23	2009.09.15
600533	栖霞建设	南京新港高科技股份有限公司	891.00	0.85	13 714.38	13.06	2009.07.03
600555	九龙山	浙江九龙山国际旅游开发有限公司	825.00	0.95	11 796.84	13.58	2009.03.25
600555	九龙山	平湖九龙山海湾度假城休闲服务有限公司、RESORT PROPERTY INTERNATIONAL LIMITED 等	1 500.78	1.73	49 014.50	56.40	2009.07.17
600555	九龙山	平湖九龙山海湾度假城休闲服务有限公司、RESORT PROPERTY INTERNATIONAL LIMITED 等	872.81	1.00	44 665.69	51.40	2009.10.16
600565	迪马股份	深圳市东融投资发展有限公司	1 456.04	3.64	400.00	1.00	2009.03.24
600609	金杯汽车	上海申华控股股份有限公司	1 355.30	1.24	7 499.89	6.86	2009.05.25
600609	金杯汽车	上海申华控股股份有限公司	1 222.07	1.12	6 277.82	5.75	2009.10.23
600622	嘉宝集团	上海嘉安投资发展有限责任公司	879.77	1.71	2 560.24	4.98	2009.07.01
600622	嘉宝集团	上海嘉安投资发展有限责任公司	1 490.24	2.90	1 070.00	2.08	2009.11.18
600660	福耀玻璃	鸿侨海外有限公司	1 982.96	0.99	29 270.50	14.61	2009.10.27
600722	ST金化	沧州化学工业股份有限公司破产管理人	1 000.05	2.37	1 736.57	4.12	2009.06.03
600739	辽宁成大	深圳吉富创业投资股份有限公司	900.50	1.00	2 329.24	2.59	2009.05.19
600776	东方通信	普天东方通信集团有限公司	1 258.35	1.00	61 434.90	48.91	2009.11.24
600837	海通证券	中国民生银行股份有限公司	38 091.40	4.63	–	–	2009.06.22
600868	ST梅雁	广东梅雁实业投资股份有限公司	2 140.74	1.13	20 127.61	10.60	2009.06.02
600868	ST梅雁	广东梅雁实业投资股份有限公司	2 013.00	1.06	18 114.61	9.54	2009.07.08
600868	ST梅雁	广东梅雁实业投资股份有限公司	970.00	0.51	17 144.61	9.03	2009.07.09
600868	ST梅雁	广东梅雁实业投资股份有限公司	1 080.00	0.57	16 064.61	8.46	2009.08.27
600868	ST梅雁	广东梅雁实业投资股份有限公司	1 920.00	1.01	14 144.61	7.45	2009.10.29
600868	ST梅雁	广东梅雁实业投资股份有限公司	1 803.00	0.95	12 341.61	6.50	2009.12.01
600874	创业环保	天津市政投资有限公司	1 363.24	1.02	77 010.00	53.96	2009.11.16
600894	广钢股份	金钧有限公司	1 324.58	1.74	19 716.32	25.86	2009.05.05
600978	宜华木业	荣科国际投资有限公司	5 435.52	5.41	14 260.00	14.19	2009.02.03
600978	宜华木业	荣科国际投资有限公司	1 680.00	1.67	12 580.00	12.52	2009.04.03
600978	宜华木业	荣科国际投资有限公司	1 300.00	1.29	11 280.00	11.23	2009.05.07
600978	宜华木业	荣科国际投资有限公司	1 300.00	1.29	9 980.00	9.93	2009.07.13
600978	宜华木业	荣科国际投资有限公司	1 400.00	1.39	5 920.00	5.89	2009.11.16
600978	宜华木业	香港荣科国际投资有限公司	963.31	0.96	4 956.69	4.93	2009.12.16
601008	连云港	中国信达资产管理公司	830.20	1.54	8 277.80	15.40	2009.11.30
601168	西部矿业	Goldman Sachs Strategic Investments (Delaware) L. L. C.	7 804.10	3.27	11 425.90	4.79	2009.01.09
601168	西部矿业	宁波安瑞盛科技有限公司	5 630.70	2.36	1 535.00	0.64	2009.02.09
601168	西部矿业	NewmarginMining Co. ,Limited	1 571.00	0.66	11 890.00	4.99	2009.08.04
601328	交通银行	深圳能源集团股份有限公司	1 328.78	0.03	–	–	2009.06.04
601899	紫金矿业	柯希平	5 366.69	0.36	25 108.31	1.72	2009.05.05
601899	紫金矿业	陈发树	13 149.44	0.90	30 140.76	2.07	2009.05.22
601899	紫金矿业	陈发树	14 734.45	1.01	15 406.30	1.06	2009.07.01
601899	紫金矿业	陈发树	13 300.55	0.92	2 105.75	0.15	2009.11.24
601899	紫金矿业	新华都实业集团股份有限公司	1 297.00	0.09	171 603.00	11.80	2009.11.24

行情 今年上市公司股东大宗交易减持超过800万股以上记录

代码	简称	股东名称	减持股数(万股)	减持股数 占总股本比例(%)	减持后持股数(万股)	减持后持股比例(%)	股权变动截止日
000033	新都酒店	深圳市瀚明投资有限公司	1 150.00	3.49	5 152.07	15.64	2009.06.03
000048	ST康达尔	上海中西药业股份有限公司	1 200.00	3.07	2 846.66	7.28	2009.11.19
000058	深赛格	广州福达企业集团有限公司	1 262.64	1.61	5 148.83	6.56	2009.01.07
000058	深赛格	广州福达企业集团有限公司	800.00	1.02	3 780.57	4.82	2009.08.14
000058	深赛格	广州福达企业集团有限公司	1 500.00	1.91	1 888.03	2.41	2009.09.15
000415	汇通集团	深圳市淳大投资有限公司	1 040.00	3.46	4 451.96	14.82	2009.01.05
000415	汇通集团	深圳市淳大投资有限公司	1 103.50	3.67	0.10	–	2009.09.04
000502	绿景地产	深圳市宽天下投资有限公司	900.00	4.87	720.86	3.90	2009.01.13
000502	绿景地产	深圳市宽天下投资有限公司	900.00	4.87	720.86	3.90	2009.01.13
000547	闽福发A	福建东方恒基科贸有限公司	1 079.74	4.41	–	–	2009.10.09
000594	国恒铁路	赤峰鑫业投资有限公司	1 000.00	1.78	9 003.29	16.05	2009.02.17
000594	国恒铁路	赤峰鑫业投资有限公司	1 000.00	1.78	8 003.29	14.26	2009.02.19
000594	国恒铁路	赤峰鑫业投资有限公司	1 100.00	1.96	1 019.37	1.82	2009.05.07
000594	国恒铁路	赤峰鑫业投资有限公司	1 016.37	1.81	3.00	0.01	2009.05.11
000611	时代科技	时代集团公司	1 249.00	3.88	9 509.17	29.55	2009.01.06
000616	亿城股份	洋浦百年投资有限公司	880.00	0.98	2 598.00	2.88	2009.12.11
000632	三木集团	福建三联投资有限公司	1 600.00	3.44	8 408.64	18.06	2009.12.02
000656	ST东源	四川宏信置业发展有限公司	804.05	3.22	804.05	3.22	2009.09.03
000665	武汉塑料	天泽控股有限公司	850.00	4.79	591.11	3.33	2009.04.27
000676	思达高科	河南思达科技发展股份有限公司	1 000.00	3.18	2 327.41	7.40	2009.11.25
000676	思达高科	河南思达科技发展股份有限公司	1 572.00	5.00	603.34	1.91	2009.12.09
000677	山东海龙	潍坊康源投资有限公司	1 000.00	1.16	10 545.08	12.21	2009.08.24
000683	远兴能源	上海证大投资发展有限公司	1 580.00	3.09	5 069.53	9.90	2009.06.01
000683	远兴能源	上海证大投资发展有限公司	800.00	1.56	4 269.53	8.34	2009.06.10
000683	远兴能源	上海证大投资发展有限公司	1 300.00	2.54	2 969.53	5.80	2009.06.29
000683	远兴能源	上海证大投资发展有限公司	1 280.00	2.50	1 235.27	2.41	2009.08.13
000691	＊ST联油	海南省中行	1 035.20	3.20	–	–	2009.04.24
000692	ST惠天	沈阳供暖集团有限公司	1 330.00	4.99	9 352.51	35.10	2009.10.26
000700	模塑科技	江阴模塑集团有限公司	916.00	2.96	11 401.60	36.89	2009.11.04
000731	四川美丰	四川天晨投资控股集团有限公司	900.00	1.80	1 599.20	3.19	2009.09.30
000766	通化金马	中国东方资产管理公司	1 426.56	3.18	1 303.70	2.90	2009.06.19
000816	江淮动力	江苏江动集团有限公司	1 650.00	1.95	31 246.80	36.93	2009.10.23
000816	江淮动力	江苏江动集团有限公司	2 480.00	2.93	28 766.80	34.00	2009.10.29
000816	江淮动力	江苏江动集团有限公司	2 620.00	3.10	26 046.80	30.79	2009.11.04
000816	江淮动力	江苏江动集团有限公司	1 610.00	1.90	24 436.80	28.89	2009.11.23
000816	江淮动力	江苏江动集团有限公司	2 500.00	2.96	21 936.80	25.93	2009.12.02
000816	江淮动力	江苏江动集团有限公司	1 730.00	2.04	20 206.80	23.89	2009.12.04
000818	ST锦化	锦化化工(集团)有限责任公司	900.00	2.65	19 193.00	56.45	2009.02.13
000835	四川圣达	四川圣达集团有限公司	1 240.00	4.06	3 607.75	11.81	2009.06.05
000980	金马股份	深圳市翔龙通讯有限公司	1 580.00	4.98	420.00	1.33	2009.04.24
002005	德豪润达	珠海通产有限公司	800.00	2.48	2 128.36	6.58	2009.03.18
002021	中捷股份	蔡开坚	1 000.00	2.29	6 310.00	14.45	2009.12.17
002065	东华软件	北京东华诚信电脑科技发展有限公司	1 600.00	3.75	10 191.83	23.93	2009.09.17
002067	景兴纸业	上海九龙山股份有限公司	1 587.00	4.05	6 035.00	15.40	2009.10.22
002067	景兴纸业	上海九龙山股份有限公司	1 960.00	5.00	4 075.00	10.40	2009.11.03
002104	恒宝股份	江浩然	1 168.00	3.98	3 125.67	10.64	2009.02.10
002134	天津普林	普林电子有限公司	1 229.00	5.00	2 703.01	10.99	2009.02.10
002134	天津普林	普林电子有限公司	1 220.00	4.96	1 483.01	6.03	2009.02.25
002134	天津普林	普林电子有限公司	1 225.00	4.98	258.01	1.05	2009.03.11
002155	辰州矿业	北京清源德丰创业投资有限公司	1 256.02	2.29	2 735.66	4.99	2009.01.21
002189	利达光电	富士能佐野株式会社	996.00	5.00	548.63	2.75	2009.06.25
600008	首创股份	北京首都创业集团有限公司	2 000.00	0.91	133 929.16	60.88	2009.12.07
600008	首创股份	北京首都创业集团有限公司	2 999.99	1.36	130 929.17	59.52	2009.12.08
600051	宁波联合	五矿发展股份有限公司	1 200.00	3.97	5 017.35	16.59	2009.09.01
600051	宁波联合	五矿发展股份有限公司	1 012.00	3.35	3 995.71	13.21	2009.09.17
600051	宁波联合	五矿发展股份有限公司	1 512.00	5.00	3 495.71	11.56	2009.10.09
600051	宁波联合	五矿发展股份有限公司	800.00	2.65	2 695.71	8.91	2009.11.19
600051	宁波联合	五矿发展股份有限公司	1 512.00	5.00	1 983.71	6.56	2009.12.01
600069	银鸽投资	漯河银鸽实业集团有限公司	1 151.00	2.70	9 771.28	22.93	2009.05.20
600078	澄星股份	江阴市澄江投资有限公司	2 000.00	3.07	2 713.98	4.17	2009.02.26
600090	啤酒花	新疆蓝剑嘉酿投资有限公司	1 782.85	4.85	11 037.01	30.00	2009.04.15
600106	重庆路桥	重庆国际信托有限公司	7 461.30	19.89	9 394.00	25.04	2009.01.09
600106	重庆路桥	重庆国际信托有限公司	1 205.00	2.92	8 328.22	20.18	2009.12.02
600106	重庆路桥	重庆国信投资控股有限公司	2 063.05	5.00	6 144.38	14.89	2009.12.10
600106	重庆路桥	重庆国际信托有限公司	2 053.00	4.98	6 180.22	14.98	2009.12.16
600110	中科英华	平安信托投资有限责任公司	1 265.19	1.87	4 716.59	6.96	2009.03.11
600110	中科英华	平安信托投资有限责任公司	2 000.00	2.95	4 716.59	6.96	2009.03.11
600110	中科英华	张子燕	3 175.50	3.12	1 697.19	1.67	2009.08.18
600110	中科英华	张子燕	928.18	0.91	769.01	0.76	2009.08.26
600110	中科英华	郑永刚	2 400.00	2.36	11 187.33	11.01	2009.08.31
600110	中科英华	平安信托投资有限责任公司	1 424.87	1.40	5 100.01	5.02	2009.09.02
600110	中科英华	郑永刚	1 900.00	1.87	8 571.33	8.43	2009.09.08
600112	长征电气	北海银河科技电气有限责任公司	1 614.00	5.00	1 358.75	4.21	2009.03.20
600130	＊ST波导	波导科技集团股份有限公司	3 000.00	3.91	12 594.64	16.40	2009.09.03
600146	大元股份	大连实德投资有限公司	830.00	4.15	11 080.00	55.40	2009.07.01
600146	大元股份	大连实德投资有限公司	1 000.00	5.00	10 080.00	50.40	2009.07.07
600146	大元股份	大连实德投资有限公司	1 000.00	5.00	9 080.00	45.40	2009.07.10
600146	大元股份	大连实德投资有限公司	1 000.00	5.00	8 080.00	40.40	2009.07.15
600146	大元股份	大连实德投资有限公司	1 000.00	5.00	7 080.00	35.40	2009.07.20
600146	大元股份	大连实德投资有限公司	1 000.00	5.00	6 080.00	30.40	2009.07.23
600146	大元股份	大连实德投资有限公司	1 000.00	5.00	5 080.00	25.40	2009.07.28
600149	＊ST建通	严琳	1 900.00	5.00	1 100.00	2.89	2009.06.01
600158	中体产业	金保利亚洲有限公司	830.00	1.03	5 802.97	7.22	2009.02.04
600158	中体产业	金保利亚洲有限公司	800.00	1.00	5 002.97	6.23	2009.02.06
600158	中体产业	金保利亚洲有限公司	820.00	1.02	3 413.45	4.25	2009.02.12
600171	上海贝岭	上海贝尔股份有限公司	982.63	1.46	4 945.76	7.34	2009.09.17
600171	上海贝岭	上海贝尔股份有限公司	1 577.71	2.34	3 368.05	5.00	2009.10.30
600171	上海贝岭	上海贝尔股份有限公司	2 340.65	3.47	1 027.40	1.53	2009.11.06
600171	上海贝岭	上海贝尔股份有限公司	1 027.40	1.53	–	–	2009.12.17
600203	福日电子	福建福日集团公司	1 203.00	5.00	10 119.41	42.07	2009.11.19
600221	海南航空	海南嘉信投资管理有限公司	4 500.00	1.27	5 691.33	1.61	2009.07.10
600253	＊ST天方	住友商事株式会社	866.78	2.06	2 520.00	6.00	2009.07.09
600256	广汇股份	上海汇能投资管理有限公司	4 273.00	4.08	3 888.20	4.08	2009.11.16
600288	大恒科技	北京中关村科学城建设股份有限公司	1 670.00	4.97	770.00	2.29	2009.04.24
600289	亿阳信通	亿阳集团股份有限公司	1 150.00	3.27	13 664.84	38.82	2009.09.03
600289	亿阳信通	亿阳集团股份有限公司	1 085.79	3.08	11 305.48	32.12	2009.09.24
600301	南化股份	王鸿珍	2 020.00	8.59	2 574.78	10.95	2009.03.23
600312	平高电气	上海思源如高科技发展有限公司	3 050.00	4.97	4 247.00	6.92	2009.11.23
600331	宏达股份	四川平原实业发展有限公司	1 885.00	1.83	4 965.00	4.81	2009.03.05
600331	宏达股份	四川平原实业发展有限公司	1 000.00	0.97	3 965.00	3.84	2009.03.06
600331	宏达股份	四川平原实业发展有限公司	1 280.00	1.24	2 685.00	2.60	2009.03.12
600331	宏达股份	四川平原实业发展有限公司	850.00	0.82	1 835.00	1.78	2009.03.18
600331	宏达股份	四川平原实业发展有限公司	1 835.00	1.78	–	–	2009.03.19
600351	亚宝药业	山西省风陵渡开发区众力投资发展有限公司	1 500.00	4.74	2 732.00	8.63	2009.08.05
600351	亚宝药业	山西省风陵渡开发区众力投资发展有限公司	900.00	2.84	1 218.00	3.85	2009.09.04
600361	华联综超	北京华联商厦股份有限公司	1 940.00	4.00	4 096.52	8.45	2009.06.11
600366	宁波韵升	韵升控股集团有限公司	1 603.00	4.05	17 403.00	43.97	2009.05.27
600366	宁波韵升	韵升控股集团有限公司	1 978.00	5.00	15 425.00	38.97	2009.07.01
600381	ST贤成	张寿清	1 500.00	4.89	1 581.92	5.16	2009.02.09
600381	ST贤成	上海国际信托有限公司	1 500.00	4.90	500.00	1.63	2009.12.02
600381	ST贤成	张寿清	936.92	3.06	18.08	0.06	2009.12.03
600418	江淮汽车	新加坡豪登投资有限公司	4 136.14	3.21	1 224.30	0.95	2009.10.13
600439	瑞贝卡	河南瑞贝卡控股有限责任公司	850.00	1.79	18 518.32	39.05	2009.02.13
600439	瑞贝卡	河南瑞贝卡控股有限责任公司	1 121.13	2.36	17 397.20	36.69	2009.04.14
600439	瑞贝卡	河南瑞贝卡控股有限责任公司	2 000.00	4.21	15 397.20	32.47	2009.05.06
600482	风帆股份	保定汇源蓄电池配件厂	1 305.00	2.83	3 735.40	8.10	2009.06.09
600482	风帆股份	保定汇源蓄电池配件厂	1 000.00	2.17	2 735.40	5.93	2009.06.16
600482	风帆股份	保定汇源蓄电池配件厂	1 305.00	2.83	1 430.40	3.10	2009.06.17
600555	九龙山	浙江九龙山国际旅游开发有限公司	1 000.00	1.15	10 167.84	11.70	2009.03.27
600555	九龙山	平湖九龙山海湾度假城休闲服务有限公司、RESORT PROPERTY INTERNATIONAL LIMITED 等	2 850.00	3.28	49 014.50	56.40	2009.07.17
600555	九龙山	平湖九龙山海湾度假城休闲服务有限公司	869.00	1.00	24 838.34	28.58	2009.07.24
600555	九龙山	浙江九龙山国际旅游开发有限公司	869.00	1.00	8 886.59	10.23	2009.10.12
600555	九龙山	浙江九龙山国际旅游开发有限公司	869.00	1.00	8 017.59	9.23	2009.10.13
600555	九龙山	浙江九龙山国际旅游开发有限公司	869.00	1.00	7 148.59	8.23	2009.10.15
600555	九龙山	平湖九龙山海湾度假城休闲服务有限公司、RESORT PROPERTY INTERNATIONAL LIMITED 等	3 476.00	4.00	44 665.69	51.40	2009.10.16
600555	九龙山	浙江九龙山国际旅游开发有限公司	2 000.00	2.30	5 148.59	5.92	2009.10.21
600565	迪马股份	江苏江淮动力股份有限公司	825.00	2.06	1 600.00	4.00	2009.02.24
600572	康恩贝	上海和远科技发展有限公司	1 530.00	4.72	471.81	1.46	2009.01.06
600597	光明乳业	上实食品控股有限公司	5 209.46	5.00	31 440.43	30.18	2009.06.04
600611	大众交通	国泰君安证券股份有限公司	1 925.00	1.22	16 617.77	10.54	2009.07.28
600611	大众交通	国泰君安证券股份有限公司	1 000.00	0.63	15 317.77	9.72	2009.08.03
600611	大众交通	国泰君安证券股份有限公司	1 000.00	0.63	13 717.77	8.70	2009.11.06
600611	大众交通	国泰君安证券股份有限公司	1 000.00	0.63	10 647.77	6.77	2009.11.25
600660	福耀玻璃	鸿侨海外有限公司	7 431.98	3.71	21 838.52	10.90	2009.11.20
600660	福耀玻璃	鸿侨海外有限公司	7 514.93	3.75	13 723.59	6.85	2009.11.26
600660	福耀玻璃	鸿侨海外有限公司	2 000.00	1.00	11 723.59	5.85	2009.11.27
600660	福耀玻璃	鸿侨海外有限公司	1 953.09	0.98	9 270.50	4.63	2009.12.03
600695	大江股份	绿庭(香港)有限公司	1 347.00	1.99	25 802.08	38.15	2009.09.16
600695	大江股份	绿庭(香港)有限公司	1 309.00	1.94	24 493.08	36.22	2009.09.17
600695	大江股份	绿庭(香港)有限公司	1 340.00	1.98	23 153.08	34.23	2009.09.23
600695	大江股份	绿庭(香港)有限公司	1 353.00	2.00	21 800.08	32.23	2009.09.24
600701	＊ST工新	上海程达投资发展有限公司	1 600.00	3.21	386.09	0.77	2009.03.19
600712	南宁百货	广州东百企业集团有限公司	866.00	4.99	659.06	3.80	2009.11.03
600818	中路股份	上海中路(集团)有限公司	1 065.29	4.01	12 404.87	46.69	2009.02.09
600818	中路股份	上海中路(集团)有限公司	923.00	3.47	11 481.87	43.22	2009.08.13
600836	界龙实业	上海界龙集团有限公司	1 500.00	4.78	9 332.07	29.76	2009.02.12
600839	四川长虹	四川长虹电子集团有限公司	2 967.03	1.56	55 201.95	29.08	2009.01.16
600961	株冶集团	湖南省中小企业服务中心	900.00	1.71	2 008.58	3.81	2009.07.20
600965	福成五丰	五丰行有限责任公司	1 340.00	4.80	3 082.85	11.03	2009.08.20
600978	宜华木业	荣科国际投资有限公司	2 000.00	1.99	7 320.00	7.29	2009.08.10
601168	西部矿业	宁波安瑞盛科技有限公司	6 683.10	2.80	1 535.00	0.64	2009.02.09
601899	紫金矿业	柯希平	2 110.00	0.15	25 108.31	1.72	2009.05.05
601899	紫金矿业	陈发树	1 570.00	0.11	30 140.76	2.07	2009.05.22
601899	紫金矿业	陈景河	2 100.00	0.14	8 700.00	0.60	2009.06.12

(专题数据由上海聚源数据服务有限公司提供,数据来源于上市公司公告,若有出入,请以公告为准。)