(上接A13版)

6.2006年公司进行股权分置改革

2006年3月6日,公司股权分置改革方案获得贵州省人民政府国有资产监督管理委员会批准,公司于2006年3月24日召开了股权分置改革相关股东会议审议并通过了股权分置改革方案,公司唯一非流通股股东贵阳市国有资产投资管理公司以其所持有的公司股份向2006年4月5日实施股权登记日登记在册的流通股股东安排每10股送3.6股的对价,以获取非流通股份的上市流通权。非流通股股东总计送出的对价股份为44,863,286股。股权分置改革完成后,公司总股本不变。对价股份于2006年4月6日在深交所上市交易。

公司股权分置改革方案实施后,公司股本结构情况如下表所示:

股份类别	股份数量(股)	持股比例(%)
一、有限售条件流通股份	84,939,834	33.40
1.股权分置改革变更的有限售条件的流通股	84,843,539	33.36
2.高管股份	96,295	0.04
二、无限售条件流通股份		
1.人民币普通股	169,387,231	66.60
三.股份总数	254,327,065	100.00

7.2011年实施配股

经2010年4月15日召开的2010年第一次临时股东大会表决通过,并经中国证监会证监许可[2010]1864号文批准,本公司于2011年1月10日以2009年年末总股本254,327,065股为基数,向全体股东按每10股配3股的比例配售股份。此次配股实际配售71,609,138股,配股价格为每股6.86元。扣除发行费用后,实际募集资金为46,019.23万元,已于2011年1月19日全部到位,并由深圳市鹏城会计师事务所有限公司出具《深鹏所验字[2011]0034号"验资报告验证。配售后公司股份总额为325,936,203股。

本次配股完成后,公司股本结构情况如下表所示:

股份类别	本次配售前		本次配售增减(股)	本次配售后	
	股份数量(股)	持股比例(%)		股份数量(股)	持股比例(%)
一、有限售条件股	29,256	0.01	8,776	38,032	0.01
二、无限售条件股	254,297,809	99.99	71,600,362	325,898,171	99.99
三、股份总额	254,327,065	100.00	71,609,138	325,936,203	100.00

(三)本公司设立以来的重大资产重组情况

自本公司设立起至本募集说明书摘要签署之日止,未发生导致公司主营业务和经营性资产发生实质变更的重大资产购买、出售、置换情况。

二、本次发行前公司股本情况

(一)股本总额和股本结构

截至2011年3月31日,本公司股本结构情况如下:

	数量(股)	比例(%)
一、有限售条件股份		
1.高管持股	38,032	0.01
二、无限售条件流通股份		
1.人民币普通股	325,898,171	99.99
三.股份总数	325,936,203	100.00

(二)前十大股东持股情况

截至2011年3月31日,本公司前十大股东持股情况如下:

股东名称	股份性质	持股比例(%)	持股总数(股)
贵阳市国有资产投资管理公司	A股流通股	33.84	110,296,601
中国银行-景顺长城鼎益股票型开放式证券投资基金	A股流通股	1.02	3,335,169
中国银行-景顺长城优选股票证券投资基金	A股流通股	0.56	1,827,925
许丽琼	A股流通股	0.23	742,170
中国建设银行-鹏华盛世创新股票型证券投资基金(LOF)	A股流通股	0.21	699,911
任政才	A股流通股	0.21	687,765
中海信托股份有限公司-新股约定申购资金信托(8)	A股流通股	0.16	537,660
俞国珍	A股流通股	0.16	512,980
南京证券-交行-南京证券神州3号灵活配置集合资产管理计划	A股流通股	0.15	499,620
韩力宁	A股流通股	0.14	468,027

三、本公司组织结构和重要权益投资情况

(一)本公司组织结构

截至2011年3月31日,本公司的组织结构如下图所示:

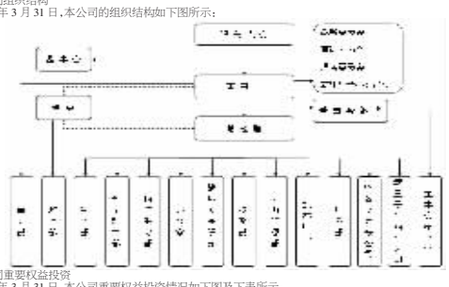

(二)本公司重要权益投资

截至2011年3月31日,本公司重要权益投资情况如下图及下表所示:

序号	企业名称	注册资本/实收资本	公司持股比例	主要产品及服务
1	贵州轮胎进出口有限责任公司	2,000万元	100%	自营和代理各类商品及技术的进出口业务;销售:化工产品,纺织产品,建筑建材,五金交电,仪器仪表,矿产品
2	贵州前进橡胶有限公司	4,000万元	98.75%	生产各种规格的轮胎、橡胶空气弹簧以及相关的其他橡胶制品;销售本企业自产产品;轮胎翻修
3	贵州前进轮胎销售有限公司	2,000万元	90%	批零兼营:轮胎,橡胶制品,化工产品(不含危险化学品,易制毒化学品),机械设备,仪器仪表,机电产品,建材,五金交电,办公用品,计算机及配件;广告设计、制作
4	贵州大力士轮胎有限责任公司	24,000万元	95%	开发、生产、装配和销售高性能子午线轮胎产品;从事轮胎、原材料、设备、仪器仪表、生产技术的采购业务
5	贵州轮胎北美分销公司	10万美元	100%	轮胎系列产品和空气弹簧等
6	贵州高马富国前进橡胶有限公司	311.78万欧元	49%	生产、销售橡胶空气弹簧、空气悬挂系统、充气减震器、减震件及相关金属部件

本公司重要权益投资子公司的主要财务指标如下:

1、贵州轮胎进出口有限责任公司

单位:万元

总资产		所有者权益		营业收入		净利润	
2011年3月31日	2010年12月31日	2011年3月31日	2010年12月31日	2011年1季度	2010年度	2011年1季度	2010年度
33,553.26	54,738.11	3,833.46	4,098.95	976.00	70,210.17	-265.48	3,639.70

2、贵州前进橡胶有限公司

单位:万元

总资产		所有者权益		营业收入		净利润	
2011年3月31日	2010年12月31日	2011年3月31日	2010年12月31日	2011年1季度	2010年度	2011年1季度	2010年度
13,198.04	13,722.43	12,240.36	12,162.30	356.31	5,701.39	78.06	631.51

3、贵州前进轮胎销售有限公司

单位:万元

总资产		所有者权益		营业收入		净利润	
2011年3月31日	2010年12月31日	2011年3月31日	2010年12月31日	2011年1季度	2010年度	2011年1季度	2010年度
76,392.79	68,773.71	20,874.26	20,263.25	107,707.72	424,193.39	611.01	1,446.29

4、贵州大力士轮胎有限责任公司

单位:万元

总资产		所有者权益		营业收入		净利润	
2011年3月31日	2010年12月31日	2011年3月31日	2010年12月31日	2011年1季度	2010年度	2011年1季度	2010年度
65,107.63	65,974.39	25,809.73	25,579.89	1,824.42	9,945.10	229.84	385.89

5、贵州轮胎北美分销公司

单位:万元

总资产		所有者权益		营业收入		净利润	
2011年3月31日	2010年12月31日	2011年3月31日	2010年12月31日	2011年1季度	2010年度	2011年1季度	2010年度
8,932.76	5,166.24	116.87	88.03	7,230.43	16,912.05	10.05	32.09

6、贵州高马富国前进橡胶有限公司

单位:万元

总资产		所有者权益		营业收入		净利润	
2011年3月31日	2010年12月31日	2011年3月31日	2010年12月31日	2011年1季度	2010年度	2011年1季度	2010年度
3,009.30	3,013.96	1,581.86	1,649.08	311.09	1,224.50	-67.22	-132.44

四、本公司控股股东和实际控制人情况

(一)控股股东和实际控制人的基本情况

1、公司控股股东

公司控股股东为贵阳市国有资产投资管理公司。贵阳国资公司于2004年4月通过行政划拨方式取得原贵阳市国有资产管理局持有的本公司国家股12,970.68万股,占公司股份总数的51.00%。截至2011年3月31日,贵阳国资公司持有本公司110,296,601万股,占总股本的33.84%,为本公司的控股股东。

贵阳国资公司成立于1998年11月20日,原名为贵阳市综合投资公司,经贵阳市人民政府筑府办通[2001]108号文件批复同意,于2002年1月17日更名为贵阳市国有资产投资管理公司,为贵阳市人民政府出资的国有独资公司,依法对贵阳市政府授权范围内的国有企业行使出资者职能,持有注册号为5201001215670的《企业法人营业执照》,其基本情况如下:

住所:贵阳市瑞金南路86号

法定代表人:胡梅燕

注册资本:152,215万元

企业类型:有限责任公司(国有独资)

经营范围:经济建设项目投资、市政基础设施项目投资、社会公益项目投资、国有资产及国有股权经营。

经天健正信会计师事务所有限公司审计,截至2010年12月31日,贵阳国资公司总资产27.04亿元,净资产22.56亿元,2010年度实现净利润1.85亿元。

截至本募集说明书摘要签署日,贵阳国资公司持有的本公司股份不存在质押、冻结和其他有权属争议的情况。

2、实际控制人

贵阳市人民政府国有资产监督管理委员会为本公司的实际控制人。

(二)控股股东变更

1、控股股东持有本公司国有股权无偿划转进展情况

董事会于2011年5月9日在巨潮资讯网站(www.cninfo.com.cn)发布公告《公告编号2011-030》,主要内容如下:

根据控股股东贵阳国资公司电话通知,以及贵阳市工业投资(集团)有限公司电话通知,双方于2011年5月6日签署了《贵阳市工业投资(集团)有限公司与贵阳市国有资产投资管理公司关于贵州轮胎股份有限公司股份无偿划转协议》。该协议主要内容如下:

①划转股份数额及股份无偿划转表准日期

本次股份无偿划转的基准日为2011年1月31日。

本次划转股份的股份为截至基准日划出方持有的被划转企业全部股份,共计110,296,601股,本次股份无偿划转的标的股份占被划转企业总股本的33.84%。

若被划转企业在本次股份无偿划转过程中发生资本公积转增股本等行为导致被划转企业总股本发生变动进而引起划出方持有被划转企业股份绝对数变更情况,本次股份划转的标的股份数将以上述变更后划出方持有被划转企业股份绝对数为准。被划转标的股份占被划转企业总股本比例不发生变化。

②被划转企业涉及的职工分流安置方案

本次股份无偿划转过程中不涉及职工的分流安置问题。

③被划转企业涉及的债权、债务以及或有负债的处理

本次股份无偿划转涉及被划转企业的控股股东变更,但被划转企业主体资格和主要资产不存在其他变化,被划转企业涉及的债权、债务以及或有负债的情况均不发生变化。

股份无偿划转后划入方作为被划转企业控股股东,按照法律及被划转企业章程规定享有和承担相应的权利与责任。

④双方在本次股份无偿划转过程中承担以下义务

①各自完成本次股份无偿划转的内部决策程序,并形成无偿划转股份的董事会决议。

②按照《国有股东转让所持上市公司股份管理暂行办法》的规定,制作本次股份无偿划转的相关报送材料,逐级上报至国务院国有资产监督管理机构审核批准。

③按照《上市公司收购管理办法》的规定,制作上市公司控股股东变更所需要的相关材料,报送中国证监会审核批准。

④按照《上市公司收购管理办法》等法规的规定,积极配合上市公司做好本次股份无偿划转的信息披露工作。

截至本募集说明书摘要签署日,本次股份无偿划转工作尚在进行中。本次国有股权划转不涉及实际控制人变化,划转完成后,贵阳市人民政府国有资产监督管理委员会仍为本公司实际控制人。

2、贵阳市工业投资(集团)有限公司

贵阳市工业投资(集团)有限公司成立于2009年5月15日,为贵阳市人民政府出资的国有独资企业,持有注册号为520100000002202的《企业法人营业执照》,其基本情况如下:

住所:贵阳国家高新区金阳科技产业园创业大厦401室

法定代表人:徐昊

注册资本:伍亿元整

营业范围:投资、融资、担保、资本运营;工业土地一级开发、咨询服务;物业管理;销售:工业产品,普通矿产品。

经中瑞岳华会计师事务所有限公司审计,截至2010年12月31日,贵阳市工业投资(集团)有限公司总资产48.44亿元,净资产9.96亿元,2010年度实现净利润0.65亿元。

(三)场内与实际控制人之间的产权及控制关系

截至本募集说明书摘要签署日,公司与实际控制人之间的产权和控制关系如下图所示:

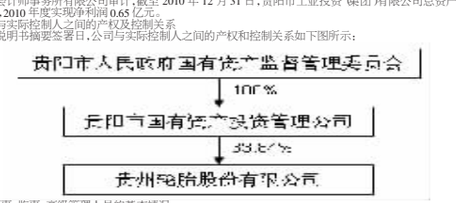

五、本公司董事、监事、高级管理人员的基本情况

(一)现任董事、监事、高级管理人员基本情况

姓名	职务	性别	年龄	任期起始日期	任期终止日期	是否持有本公司股票及债券	2010年在本公司报酬总额(税前,万元)	是否在股东单位或其他关联单位领取薪酬
马世春	董事长	男	67	2009-3-25	2012-3-25	是	43.69	否
何宇平	董事、总经理	男	51	2009-3-25	2012-3-25	否	43.66	否
熊朝阳	副董事长、财务总监	男	43	2009-3-25	2012-3-25	否	30.93	否
唐国平	董事、副总经理	男	56	2009-3-25	2012-3-25	是	31.64	否
黄嗣嗣	董事、副总经理	男	39	2009-3-25	2012-3-25	否	31.90	否
吕 强	职工董事	男	39	2009-11-2	2012-3-25	否	11.94	否
赵宗哲	独立董事	男	66	2009-3-25	2012-3-25	否	6.00	否
管 洲	独立董事	男	47	2009-3-25	2012-3-25	否	6.00	否
龙 哲	独立董事	男	39	2009-11-9	2012-3-25	否	6.00	否
巫志声	独立董事	男	54	2009-11-9	2012-3-25	否	6.00	否
蒲晓波	监事会主席	男	39	2009-3-25	2012-3-25	否	30.66	否
李 娟	监事	女	53	2009-3-25	2012-3-25	否	8.45	否
郝 丽	监事	女	48	2009-3-25	2012-3-25	否	8.28	否
谭 卫	副总经理	男	43	2009-3-25	2012-3-25	否	30.99	否
王 海	总工程师	男	41	2009-3-25	2012-3-25	否	30.75	否
李尚武	董事会秘书	男	65	2009-3-25	2012-3-25	是	26.14	否

(二)现任董事、监事、高级管理人员主要工作经历

姓名	从业简历
马世春	男,中国籍,67岁,本科学历,工程技术应用研究员,国家级有突出贡献的专家,贵州省核心专家。曾任技术科副科长、副厂长、厂长兼党委书记,本公司第一届、第二届、第三届、第四届董事会董事长、总经理。现任公司董事长,兼任贵州前进轮胎(集团)有限公司董事长、控资子公司贵州前进橡胶有限公司、贵州轮胎进出口有限责任公司、贵州大力士轮胎有限责任公司、贵州前进轮胎销售有限公司法定代表人。
何宇平	男,中国籍,51岁,大专学历,高级政工师,曾任贵州前进橡胶有限公司总经理、公司总经理助理、载重子午胎分公司总经理、公司副总经理。现任公司董事、总经理,兼任贵州前进橡胶有限公司董事。
熊朝阳	男,中国籍,43岁,本科学历,会计师,曾任公司财务部经理、副总会计师、总经理助理、总会计师、董事。现任公司副董事长、财务总监。
唐国平	男,中国籍,56岁,大专学历,经济师,曾任公司第一届、第二届、第三届、第四届董事会董事、副总经理。现任公司董事、副总经理。
黄嗣嗣	男,中国籍,39岁,本科学历,高级工程师,曾任载重子午胎分公司技术管理总监、总工程师。现任公司董事、副总经理。
吕 强	男,中国籍,39岁,本科学历,工程师,曾任公司技术中心配方工艺处处长,现任公司副总工程师、职工董事。
赵宗哲	男,中国籍,66岁,本科学历,高级工程师,曾任贵阳市经济委员会副主任、贵阳市机电局局长、党委书记,贵阳市经济委员会主任、党委书记,贵阳市人民政府副市长、常务副市长,市委常委、巡视员,现任贵阳市经济学会理事长、贵州省"十一五"规划专家咨询委委员、贵州省主体功能区规划专家咨询委委员、贵州省决策科学研究会顾问、贵阳市"十一五"规划专家咨询组组长、贵阳市企业管理协会暨企业家协会顾问、贵阳市信息学会顾问、贵州工业大学客座教授、本公司独立董事。
管 洲	男,中国籍,47岁,管理学硕士,会计学教授,曾任郑州轻工业学院管理工程系助教、讲师/教研室主任、副教授/副主任、郑州轻工工业管理咨询公司总经理、郑州轻工业学院经济与管理学院副教授/副院长等职务。现任郑州轻工业学院科技处副处长、河南省会计学会理事、河南省商业经济学会常务理事、本公司独立董事。
巫志声	男,中国籍,54岁,硕士研究生学历,律师,自1992年至今就职于北京市海问律师事务所,现任该所合伙人,本公司独立董事。
龙 哲	男,中国籍,39岁,本科学历,注册会计师,曾任职于桂林市信托投资公司、桂林立信会计师事务所、深圳鹏城会计师事务所、海南从信会计师事务所、深圳国鹏会计师事务所。现任深圳中岳华盛会计师事务所有限公司合伙人、本公司独立董事。
蒲晓波	男,中国籍,39岁,大专学历,助理工程师,曾任公司质检处长、人力资源部部长、党委书记助理,现任公司党委副书记、纪委书记、工会主席、监事,兼任贵州轮胎厂法定代表人、贵州前进橡胶内胎公司法定代表人。
郝 丽	女,中国籍,48岁,本科学历,高级政工师,曾任职于公司档案科、组织科、组织干部处,现任本公司组织干部处副处长、监事。
李 娟	女,中国籍,53岁,大专学历,馆员,曾任公司办公室副主任、综合处处长、贵州前进轮胎实业开发有限公司监事。现任本公司工会副主席、职工监事,兼任贵州前进轮胎(集团)有限公司管理办公室主任。
谭 卫	男,中国籍,43岁,硕士研究生学历,工程师,曾任原贵州轮胎厂压延分厂工程师、厂长助理、二分厂厂长、三分厂厂长、公司总经理助理,现任本公司副总经理。
王 海	男,中国籍,41岁,本科学历,高级工程师,曾任原贵州轮胎厂轮胎研究所工程师、本公司子午胎研究室主任工程师,技术开发处处长助理、技术管理处处长、副总工程师、总经理助理、总工程师,现任本公司总工程师。
李尚武	男,中国籍,65岁,本科学历,经济师,曾任原贵州轮胎厂厂办主任,本公司第一届、第二届、第三届、第四届董事会秘书。现任本公司董事会秘书。

(三)现任董事、监事、高级管理人员兼职情况

姓名	本公司职务	在关联方任职情况		
		单位名称	与公司关系	职务
马世春	董事长	贵州前进轮胎(集团)有限公司	同一法人代表	董事长
		贵州前进橡胶有限公司	控股子公司	法人代表
		贵州轮胎进出口有限责任公司	控股子公司	法人代表
		贵州大力士轮胎有限责任公司	控股子公司	法人代表
		贵州前进轮胎销售有限公司	控股子公司	法人代表
何宇平	董事、总经理	贵州前进橡胶有限公司	控股子公司	董事
蒲晓波	监事会主席	贵州前进轮胎实业开发有限公司	法定代表人为本公司监事会主席	法人代表、董事长
		贵州前进橡胶内胎公司		法人代表
李 娟	职工监事	贵州前进轮胎(集团)有限公司	同一法人代表	管理办公室主任

六、本公司主营业务基本情况

(一)本公司主营业务及产品

公司主要从事轮胎的研发、生产和销售。主要产品涉及子午线轮胎、斜交轮胎和特种轮胎三大类,具体如下表所示:

产品名称		用途
子午线轮胎	载重子午轮胎	主要用于载货汽车、大客车使用
	轻卡/轿车子午轮胎	主要用于轻型卡车、中小客车使用
	工程机械子午轮胎	主要用于装载机、平地机、压路机和重型自卸车等工程机械使用
斜交轮胎	载重斜交轮胎	主要用于载货汽车、大客车使用
	轻卡/轿车斜交轮胎	主要用于轻型卡车、中小客车使用
	工程机械斜交轮胎	主要用于装载机、平地机、压路机、堆高机、龙门吊和重型自卸车等工程机械使用
	农业机械斜交轮胎	主要用于拖拉机、收割机、中耕机等农业机具使用
	工业车辆斜交轮胎	主要用于叉车、牵引车和平板车使用
特种轮胎	实心轮胎	主要用于各种叉车、起重设备使用
	军用轮胎	公司凭借多项国内独有技术和稳定的质量保障体系,生产的特种轮胎被选为国防重点装备及杀手锏系统的配套产品,为建国六十周年天安门广场大阅兵中我军接受检阅的特种装备提供了85%以上的配套轮胎

(二)本公司主营业务收入构成

按产品划分,公司主营业务可分为轮胎销售业务和混炼胶销售,其中主营业务收入绝大部分来源于轮胎销售业务。2008年度、2009年度和2010年度,轮胎销售业务收入占主营业务收入比例分别为98.87%、98.89%和98.63%,混炼胶销售收入均不超过1.5%,具体如下所示:

项 目	2010年度		2009年度		2008年度	
	销售收入(万元)	比例(%)	销售收入(万元)	比例(%)	销售收入(万元)	比例(%)
轮胎销售业务	610,248.97	98.63	464,297.31	98.89	426,375.62	98.87
混炼胶销售	8,489.96	1.37	5,205.84	1.11	4,856.17	1.13
合计	618,738.93	100.00	469,503.16	100.00	431,231.80	100.00

按区域划分,最近三年主营业务收入结构如下所示:

项 目	2010年度		2009年度		2008年度	
	销售收入(万元)	比例(%)	销售收入(万元)	比例(%)	销售收入(万元)	比例(%)
国内	487,020.87	78.71	388,889.26	82.83	354,521.03	81.05
国外	131,718.06	21.29	80,613.89	17.17	82,875.65	18.95

(三)主要产品的工艺流程

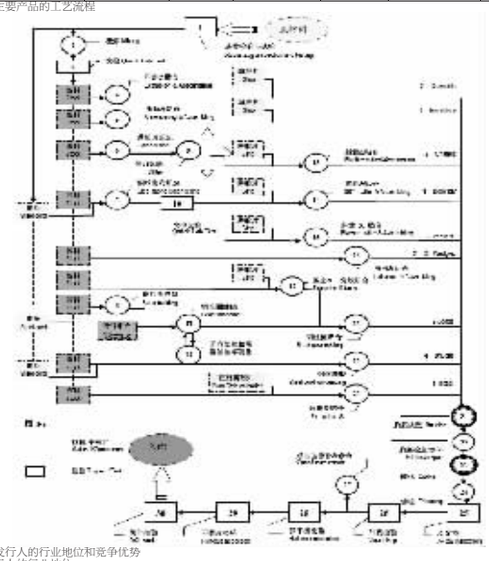

(四)发行人的行业地位和竞争优势

1、发行人的行业地位

公司是国家最早的轮胎专业重点生产企业,也是国内大型轮胎生产企业之一,经过多年的积累,公司各类轮胎生产能力已达到了590万条,产品涵盖7大类1,000多个规格,产品系列较为齐全。

公司是我国西部地区最大的轮胎生产企业,在2010年世界轮胎厂商75强中排名第29位。结合轮胎行业竞争趋势和自身技术优势,公司已将未来发展重点集中在载重子午胎和工程轮胎细分市场。截至2011年3月末公司已具备330万条全钢载重子午胎的生产能力,在细分市场中位于行业前列。公司载重子午胎销量居全国替换市场第一位,同时,公司是国内最大的工程机械轮胎生产及出口基地,市场份额占全国的30%左右。

2、发行人的竞争优势

①品牌优势

公司连续十几年被国家、贵州省、贵阳市工商局评为"守合同、重信用"单位。公司不断强化品牌管理,目前拥有"前进"、"大力士"、"多利通"等多个系列品牌,特别是"前进"品牌,在国内、国际上都享有较高声誉,"前进"牌及其系列轮胎连续多次被评为"贵州省著名商标"、"贵州省名牌产品",2004年被评为"中国轮胎十大民族品牌",其中全钢载重子午线轮胎于2004年、2007年两次被评定为"中国名牌"。

②产品质量优势

公司的工艺装备先进,技术力量雄厚,具备现代化的检测手段和完善的质量保证体系。公司先后通过了国家强制性产品认证(CCC认证)、ISO9001质量管理体系认证和ISO14001环境管理体系认证,国军标GJB9001A-2001质量体系认证,以及美国交通部DOT安全标志认证和欧共体E-MARK产品认证。2008年中国石油和化学工业协会授予公司质量管理"优秀企业"称号;2008年贵州省经济贸易委员会、贵州省总工会、贵州省科学技术协会、贵州省质量协会联合授予贵州省全面质量管理30年"优秀企业"称号。公司产品质量获得了广大客户的广泛认可,产品行销国内外。国外市场形成了以北美、欧洲、澳洲市场为主体,覆盖世界各大洲70多个国家和地区的网络体系。

③技术和技术创新优势

公司建有轮胎行业首批技术中心国级企业技术中心和博士后科研工作站,系国家科技部CAD示范工程企业,拥有较高专业技术水准的研发团队,具备现代化的检测手段和完善的质量保证体系,坚持自主开发与高校科研院所联合开发、引进国外专家合作开发相结合的研发模式,在轮胎技术有限元分析应用、特种轮胎设计制造等领域处于国内领先地位。

④渠道优势

公司长期坚持务实稳健的营销策略,与国内外30多家知名重卡、工程机械、农业机械制造厂和国内大型矿山、码头、军工企业建立了业务合作关系,在国内建立了以西南、华南、中南地区为中心,覆盖全国的销售网络;全资子公司贵州轮胎进出口有限责任公司代理公司出口销售业务,已构建了通达国外主要发达经济体的外销渠道。围绕优化市场结构、强化现金流管理,公司逐渐形成了具有自身特色的"巩固区代理销售为主、集团客户销售为辅、以替换销售为主、配套销售为辅"的销售模式,为公司持续改善资金效益、降低资金风险、提高毛利率水平提供了渠道保障。

⑤产品优势

公司产品涵盖了高性能全钢载重子午线轮胎、工程机械轮胎、工程特种轮胎、轻卡轮胎、农业轮胎、林业轮胎、工业轮胎、实心轮胎、特种军用轮胎等领域1,000多个规格品种,是国内规格品种最为齐全的轮胎生产企业,通过实施多期技术改造项目,公司产品结构调整和产品质量提升取得了显著成效,产品定位已由中端市场向中高端市场过渡,形成了一定的产品优势。

第四节 发行人的资信情况

一、本公司获得主要贷款银行的授信情况

本公司在各大银行的资信情况良好,与国内主要商业银行一直保持长期合作伙伴关系,获得各银行较高的贷款授信额度,间接债务融资能力较强。

截至2011年3月31日,本公司拥有多家银行共计40.80亿元综合授信额度,其中尚未使用的授信额度为18.01亿元。

二、最近三年与主要客户发生业务往来时,是否有严重违约现象

最近三年,本公司与主要客户发生重要业务往来时,未曾发生严重违约行为。

三、最近三年发行的债券以及偿还情况

本公司及子公司最近三年未发行公司债券。公司已发行的短期融资券以及偿还情况如下表所示:

债券名称	面值(亿元)	发行日期	年利率(%)	债券期限	截至2011年3月31日偿还情况
贵州轮胎股份有限公司2010年度第一期短期融资券	5.00	2010-12-7	4.55	1年	未到期

四、本次发行后的累计公司债券余额及其占本公司最近一期末经审计的净资产的比例

本期债券经中国证监会核准并全部发行完毕后,本公司的累计公司债券余额(不含短期融资券)为8亿元,本公司截至2011年3月31日未经审计的合并净资产为20.89亿元,累计公司债券余额占该净资产的比例为38.29%,未超过本公司净资产的40%。

五、最近三年及一期主要财务指标

(一)合并财务报表口径

项 目	2011年3月31日	2010年12月31日	2009年12月31日	2008年12月31日
流动比率	1.11	0.96	0.89	0.90
速动比率	0.81	0.67	0.58	0.55
资产负债率	67.68%	70.63%	64.22%	69.74%
	2011年1-3月	2010年度	2009年度	2008年度
利息保障倍数	-	4.30	7.15	2.86
贷款偿还率	100%	100%	100%	100%
利息偿付率	100%	100%	100%	100%

(二)母公司财务报表口径

项 目	2011年3月31日	2010年12月31日	2009年12月31日	2008年12月31日
流动比率	1.10	0.94	0.91	0.94
速动比率	0.76	0.64	0.57	0.62
资产负债率	68.17%	73.20%	63.29%	68.88%

注:上述指标计算公式如下:①流动比率=流动资产总额÷流动负债总额;②速动比率=(流动资产总额-存货)÷流动负债总额;③资产负债率=负债总额÷资产总额;④利息保障倍数=息税折旧摊销前利润÷计入财务费用的利息支出;⑤贷款偿还率=实际贷款偿还额÷应偿还贷款额;⑥利息偿付率=实际支付利息÷应付利息。

第五节 财务会计信息

深圳市鹏城会计师事务所有限公司对公司2008年12月31日、2009年12月31日和2010年12月31日的资产负债表以及2008年度、2009年度和2010年度的利润表、现金流量表进行了审计,并出具了深鹏所股审字[2009]074号、深鹏所股审字[2010]043号和深鹏所股审字[2011]0108号标准无保留意见的审计报告。公司2011年3月31日的资产负债表及2011年1-3月的利润表、现金流量表未经审计。

投资者可查阅本公司披露于巨潮资讯网站(www.cninfo.com.cn)的关于本公司2008年度、2009年度和2010年度经审计的财务报告以及2011年1-3月未经审计的财务报告相关内容,详细了解本公司的财务状况、经营成果、现金流量及其会计政策。

以下财务会计信息内容中2008年、2009年、2010年及2011年1-3月的财务数据及信息源于公司已公开披露的2008年年度报告、2009年年度报告、2010年年度报告和2011年第一季度季度报告。

一、财务会计报表

(一)最近三年及一期的合并财务报表

1、合并资产负债表

单位:万元

资 产	2011年3月31日	2010年12月31日	2009年12月31日	2008年12月31日
流动资产				
货币资金	84,191.17	38,536.28	26,603.77	31,196.04
交易性金融资产	-	-	-	131.79
应收票据	67,238.43	40,266.30	27,001.80	25,774.72
应收账款	119,106.54	109,393.10	69,442.98	54,688.02
预付款项	23,719.16	34,684.74	13,493.13	8,271.15
其他应收款	728.81	854.35	610.83	1,271.42
存货	111,696.20	95,601.82	72,520.69	77,515.58
流动资产合计	406,680.32	319,336.59	209,673.19	198,848.72
非流动资产				
可供出售金融资产	-	-	-	497.60
长期股权投资	1,473.74	1,473.74	1,538.64	1,666.08
投资性房地产	105.32	106.96	-	-
固定资产	183,811.40	185,344.33	193,782.47	176,619.97
在建工程	27,221.59	15,919.61	3,995.03	10,857.93
工程物资	1,238.11	31.40	27.38	27.38
无形资产	12,842.28	12,908.28	13,180.98	3,819.54
长期待摊费用	9,943.00	9,560.07	7,900.68	5,998.85
递延所得税资产	3,217.34	3,198.60	3,448.36	3,458.37
非流动资产合计	239,852.78	228,542.99	223,873.55	202,945.73
资产合计	646,533.10	547,879.58	433,546.74	401,794.45

1、合并资产负债表(续)

单位:万元

负债和所有者权益	2011年3月31日	2010年12月31日	2009年12月31日	2008年12月31日
流动负债				
短期借款	180,811.33	160,511.58	126,532.72	128,231.85
应付票据	18,200.00	15,160.00	8,500.00	17,800.00
应付账款	74,254.15	66,271.09	43,782.58	50,352.90
预收款项	8,375.40	9,558.35	5,204.70	2,583.10
应付职工薪酬	280.51	842.73	1,684.80	938.72
应交税费	5,807.74	5,120.92	17,762.39	13,905.60
应付股利	-	-	-	1,272.65
其他应付款	10,799.41	7,423.93	11,080.92	4,513.94
一年内到期的非流动负债	17,000.00	17,000.00	20,000.00	2,500.00
其他流动负债	49,965.00	49,965.00	-	-
流动负债合计	365,493.54	331,853.60	234,548.11	222,098.77
非流动负债				
长期借款	70,853.18	53,853.18	42,785.45	56,872.73
递延所得税负债	-	-	-	103.54
其他非流动负债	1,246.19	1,254.23	1,088.37	1,120.51
非流动负债合计	72,099.37	55,107.41	43,873.82	58,096.78
负债合计	437,592.91	386,961.01	278,421.93	280,195.54
所有者权益				
实收资本(或股本)	32,593.62	25,432.71	25,432.71	25,432.71
资本公积	103,572.29	64,713.98	64,713.98	65,049.30
盈余公积	11,516.32	11,516.32	11,102.93	8,937.20
未分配利润	60,275.11	58,303.00	52,598.94	21,269.49
外币报表折算差额	6.81	-11.97	-	-
归属于母公司股东权益合计	207,964.15	159,954.03	153,848.55	120,688.70
少数股东权益	976.04	964.54	1,276.25	910.21
所有者权益合计	208,940.18	160,918.57	155,124.80	121,598.90
负债和股东权益合计	646,533.10	547,879.58	433,546.74	401,794.45

2、合并利润表

单位:万元

| 项 目 | 2011年1-3月 | 2010年度 | 2009年度